Mitigeur Professionnel Chromé | 115.0486.993

FAMILLE : **Mitigeurs** | SÉRIE : **Fox Pro** | MODÈLE : **Mitigeur Professionnel** | MATÉRIAU : **Chromé** | TYPE D'INSTALLATION : **Robinetterie** | TYPE D'INSTALLATION : **Mitigeurs**

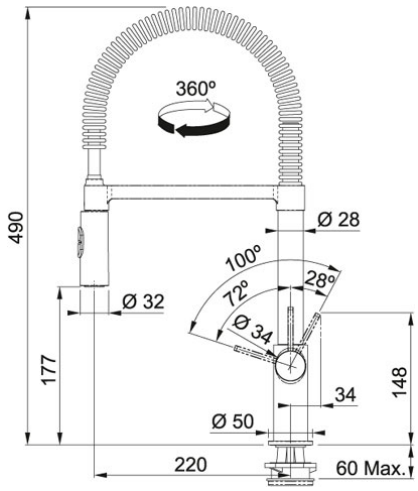

Mitigeur à douchette 2 jets

Flexible non extractible

Dispositif anti-calcaire sur la douchette

Rotation du bec sur 360°

Débit 10l/ min

DONNÉES TECHNIQUES

Embase	Ø 50
Cartouche	Disques céramiques diam.25
Rotation du bec	360 °
Pression	Haute pression
Diamètre de perçage	Ø 35 mm
Hauteur totale	500,00 mm
Hauteur à l'extrémité du bec	195,00 mm
Caisson	diam. 50 mm.
Portée du bec	185,00 mm
PPI TTC	329,00 €

SPÉCIFICITÉS

Garantie
2 ans